Выпуск К 1-1

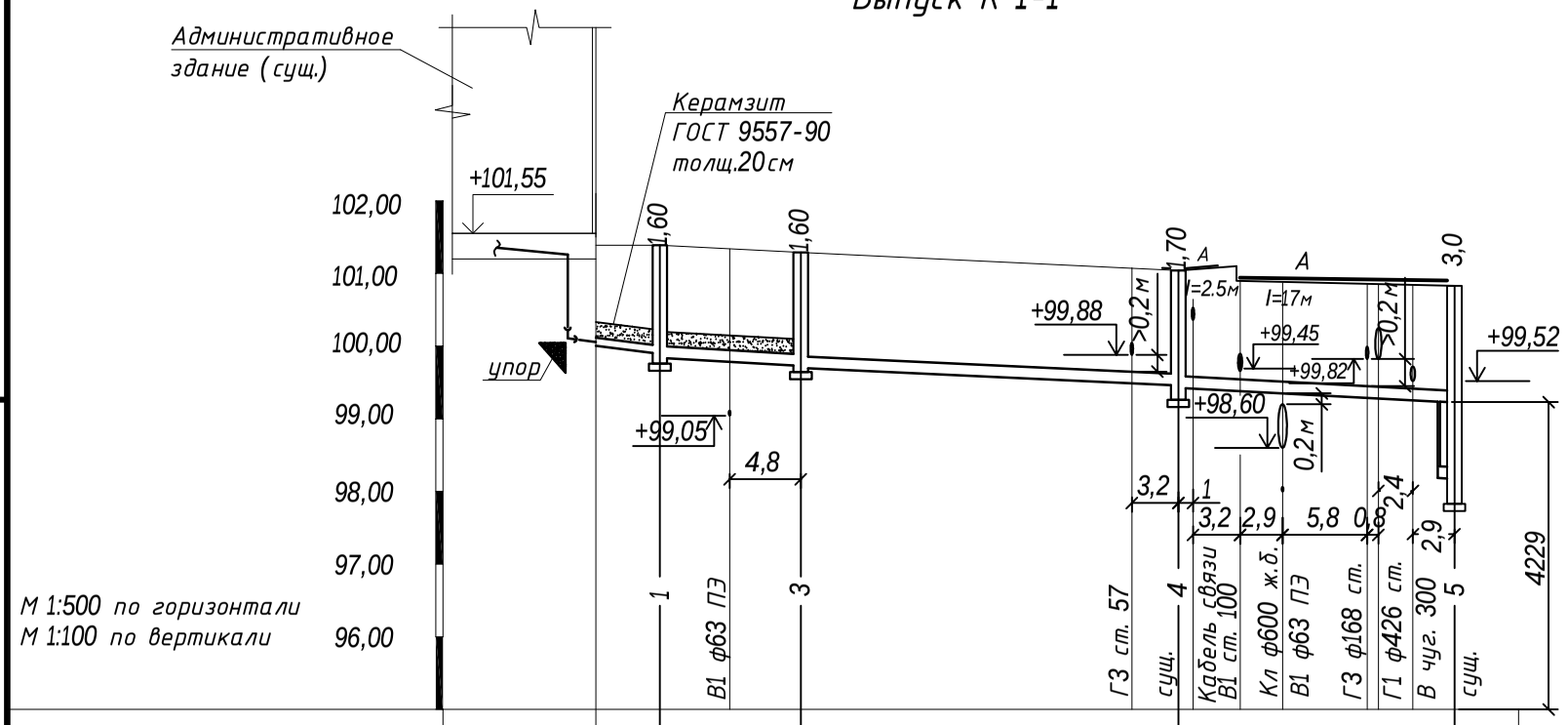

Отметка низа или лотка трубы	100,02	99,91	99,83	99,73	99,69	99,45	99,42	99,23	98,18	98,17
Проектная отметка земли										
Натурная отметка земли	101,39	101,39		101,29		101,04		100,83		
Обозначение трубы и тип изоляции		①	Труба канализационная полиэтиленовая "КОРСИС" ф160					Труба полиэтиленовая ПЭ100 SDR11 - ф160х14,6 ГОСТ 18599-2001		
Основание								2-2		
Уклон, % / Длина, м		0,025 / 4,4	0,010 / 9,8		0,009 / 26,5			0,010 / 19,0		
Расстояние		4,4	9,8		26,5			19,0		
Номер колодца, точки, угла поворота	Выпуск К1-1	1		3		4			5	Сущ. К ф200 кер.

Выпуск К 1-2

Отметка низа или лотка трубы	100,01	99,88	99,85	99,73
Проектная отметка земли				
Натурная отметка земли	101,37	101,29		101,29
Обозначение трубы и тип изоляции		①	Труба канализационная полиэтиленовая "КОРСИС" ф160	
Основание				
Уклон, % / Длина, м		0,023 / 5,6	0,008 / 14,8	
Расстояние		5,6	14,8	
Номер колодца, точки, угла поворота	Выпуск К1-1	2		3

2-2 (1:50)

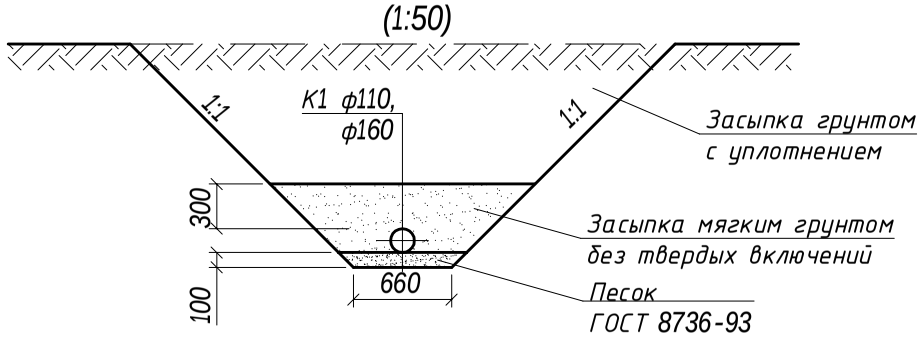

① - Труба канализационная полиэтиленовая "КОРСИС" ф110

Примечания:

1. Засыпку пазух траншеи производить местным грунтом без твердых включений с послойным выравниванием и уплотнением.
2. Выполнить утепление канализации керамзитом по ГОСТ 9557-90 проложенной выше глубины промерзания грунта.
3. Место входа в канализационный колодец КК-5 демонтированной существующей керамической канализационной трубы ф150 забетонировать бетоном марки В 7,5 с последующей обмазкой горячим битумом за 2 слоя.
4. В канализационном колодце КК-5 предусматривается выполнение наружного перепада из полиэтиленовой трубы ПЭ 100 SDR 11 ф160 по ГОСТ 18599-2001 (см. лист НВК-8)

Изм.	Лист	№ докум.	Подп.	Дата
ГИП		Салов П.С.		12.13
Разраб.		Салова А.Г.		12.13

76.03.117-НВК

Филиал ОАО"МРСК-Центра" - "Ярэнерго"

Реконструкция вводов сетей теплоснабжения, канализации, водоснабжения, выполнение благоустройсва и строительство ограждения административного здания по ул. Республиканская дом 80

Стадия	Лист	Листов
Р	5	

Продольный профиль хоз.-бытовой канализации К1

ООО Компания "Электросеть"

Перв. применение

Справ. N

Подп. и дата

Инв. N дубл.

Взам.инв.N

Подп. и дата

Инв.N подл.